Канальный фанкойл GFX-VA 831

1. Описание

GFX-VA 831 — фанкойл вертикального типа в корпусе с 4-х трубным теплообменником и фильтром

2. Чертеж

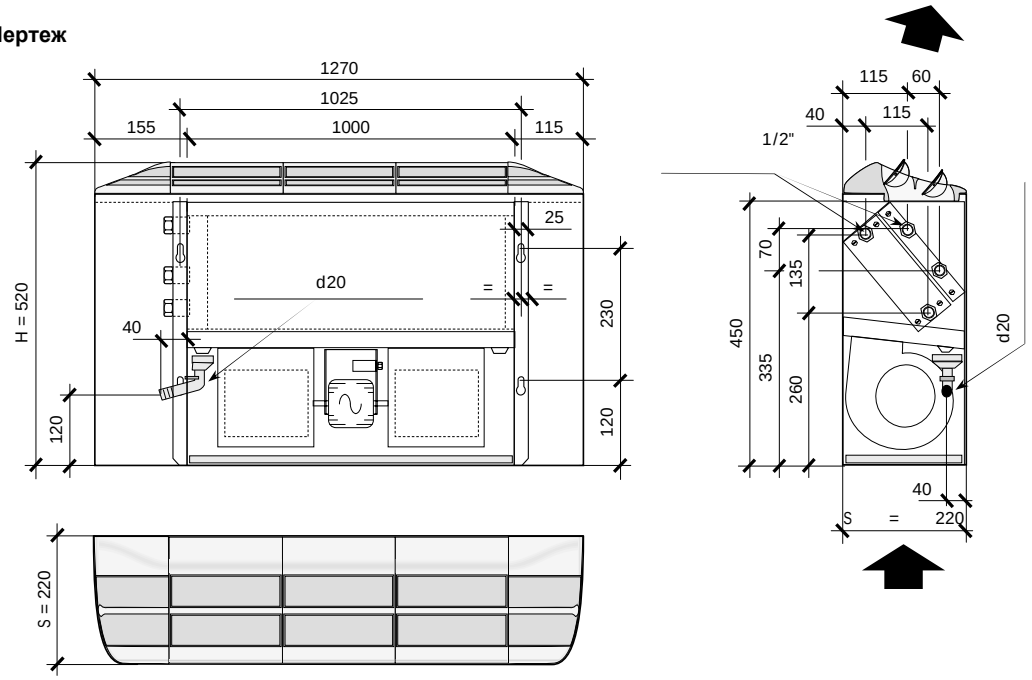

3. Технические характеристики

GFX-VA 831			
Расход воздуха	Высокая скорость, [м³/ч]	(H)	1015
	Средняя скорость, [м³/ч]	(S)	863
	Низкая скорость, [м³/ч]	(L)	609
Мощность	Полная холодопроизводительность, [кВт]	(H)	6.46
		(S)	5.96
		(L)	4.99
	Явная холодопроизводительность [кВт]	(H)	5.24
		(S)	4.72
		(L)	3.75
	Расход воды [л/ч]		1111.00
	Падение давления воды [кПа]		25.10
	Теплопроизводительность [кВт]	(H)	13.62
		(S)	12.37
		(L)	10.02
	Расход воды [л/ч]		552.0
	Падение давления воды [кПа]		44.0
Уровень звукового давления	Высокая скорость, [дБ (А)]	(H)	43
	Средняя скорость, [дБ (А)]	(S)	38
	Низкая скорость, [дБ (А)]	(L)	32
Вентилятор	Тип		Двухстороннего всасывания с загнутыми вперед лопатками
Электродвигатель	Тип		3-х скоростной
	Электропитание		1ф ~ 220 В — 50 Гц / 60 Гц
	Потребляемая мощность [Вт]		147
Теплообменник	Тип		Медная труба / Алюминиевое оребрение
	Рабочее давление		Опрессовка: 1.5 МПа
Присоединительные размеры	Вход		1/2"
	Выход		1/2"
	Дренаж		20мм
Наружные размеры	Высота, [мм]		520
	Ширина, [мм]		220
	Длинна, [мм]		1270
Вес			28.7

Указанные параметры определены при следующих технических условиях:

Холодопроизводительность: температура воздуха в помещении 27 °C (по сухому термометру) / 19 °C (по мокрому термометру);
Температура воды 7 °C / 12 °C (вход/выход).

Теплопроизводительность: температура воздуха в помещении 20 °C; температура воды 70 °C / 60 °C (вход/выход).

Звуковая мощность определена испытаниями в шумовой лаборатории при фоновом уровне шума 17 дБ(А).